Art.-Nr.	VE	PG	EAN
920620089	10	112	4 008224 551885

Schutzkontakt-Steckdose mit erhöhtem Berührungsschutz im Design PARIS und der Farbe silber. Der Nennstrom beträgt 16A und die Nennspannung 250V~, Schutzart IP20

Technische Daten	920620089
Ausführung	Schutzkontakt
Aufdruck/Kennzeichnung	ohne Aufdruck
Anschlussart	Steckklemme
Farbe	Silber
Sonderstromversorgung	ohne Sonderstromversorgung
Montageart	Unterputz
Befestigungsart	Krallen-/Schraubbefestigung
Werkstoff	Kunststoff
Werkstoffgüte	Thermoplast
Oberfläche	lackiert
Ausführung der Oberfläche	matt
Geeignet für Schutzart (IP)	IP20
Schutzkontakt	Ja
Schutzleiterkontakt rund	Ja
Anzahl der aktiven Kontakte (rund)	2
Anzahl der aktiven Kontakte (flach)	0
Mit Signallampe	Nein
Mit eingebauter USB-Spannungsversorgung	Nein
Anzahl der Einheiten	1
Anzahl der Module (bei Modulbauweise)	1
Anzahl der Steckdosen schaltbar	0
Anzahl der Phasen	1
Mit Klappdeckel	Nein
Mit erhöhtem Berührungsschutz	Ja
Textfeld/Beschriftungsfläche	Nein
RAL-Nummer (ähnlich)	7040
Transparent	Nein
Abschließbar	Nein
Auswurfmechanismus	Nein
Isolierter Einbau	Nein
Mit Funktionsbeleuchtung	Nein
Mit Orientierungsbeleuchtung	Nein
Überspannungsschutz	Nein
Fehlerstromschutz	Nein
Mit Feinsicherung	Nein

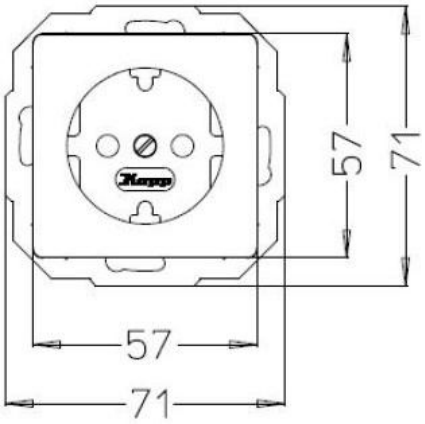

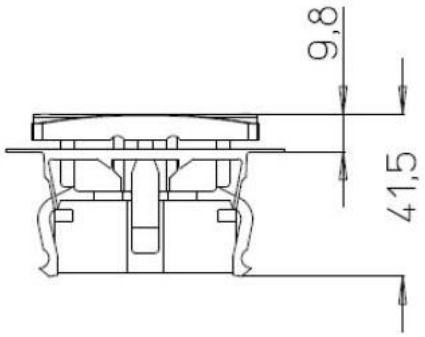

Technische Beschreibungen, Abbildungen und Leistungsangaben stellen keine zugesagten Eigenschaften dar, sondern sind nur unverbindliche Informationen. Änderungen aufgrund technischen Fortschritts, Normänderungen, veränderter Fertigungsverfahren oder Konstruktionverbesserungen bleiben ausdrücklich vorbehalten.

Technische Daten	920620089
Halogenfrei	Ja
Antibakterielle Behandlung	Nein
Mit Ein-/Ausschalter	Nein
Mit Durchschleiffunktion	Ja
Verdrehter Zentraleinsatz	Nein
Nennstrom	16A
Nennspannung	250V
Frequenz	50Hz
Für "erschwerte Bedingungen" (nach VDE)	Nein
Gerätebreite	57mm
Gerätehöhe	57mm
Gerätetiefe	41,1mm
Min. Tiefe der Gerätedose	32mm

Technische Beschreibungen, Abbildungen und Leistungsangaben stellen keine zugesagten Eigenschaften dar, sondern sind nur unverbindliche Informationen. Änderungen aufgrund technischen Fortschritts, Normänderungen, veränderter Fertigungsverfahren oder Konstruktionverbesserungen bleiben ausdrücklich vorbehalten.